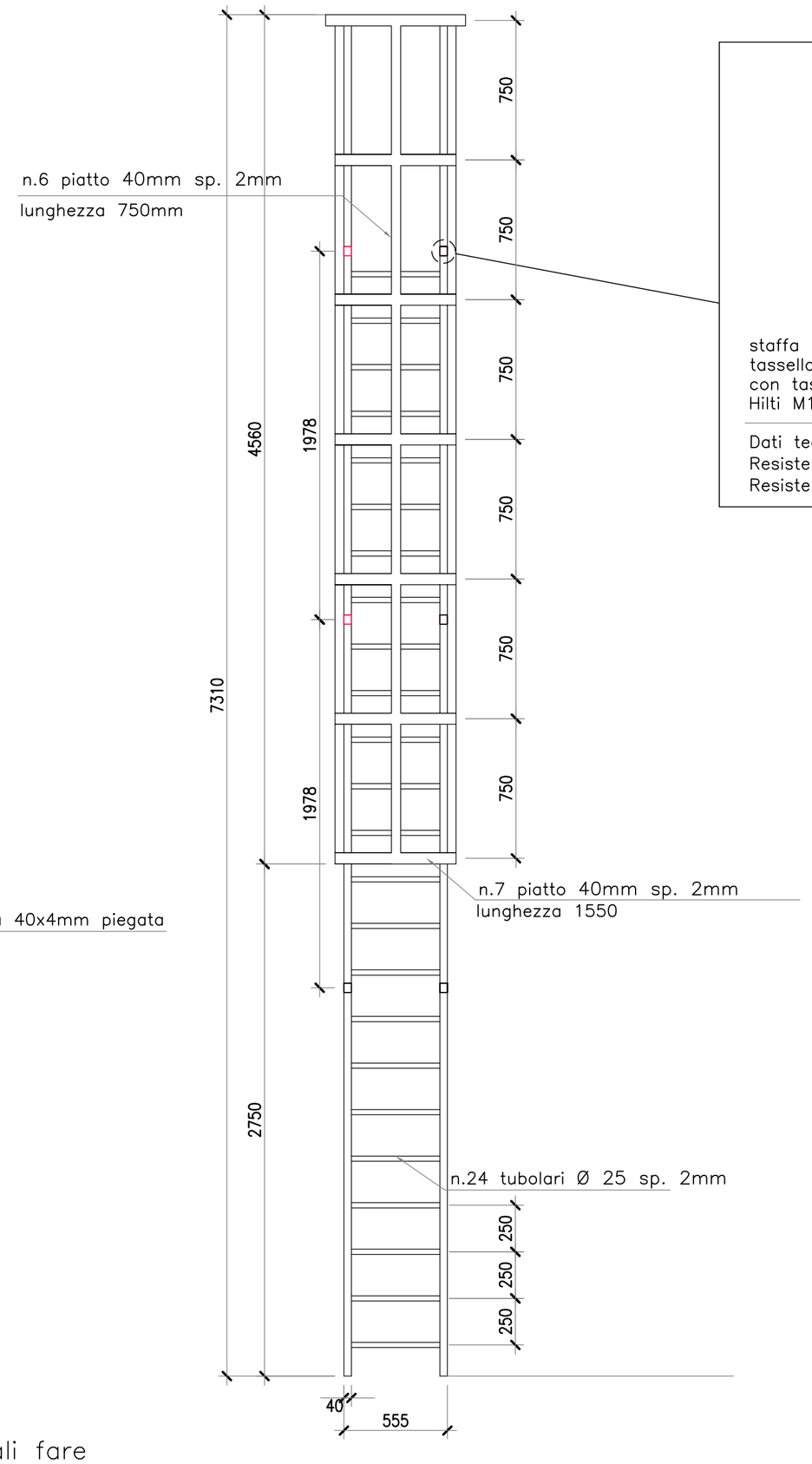

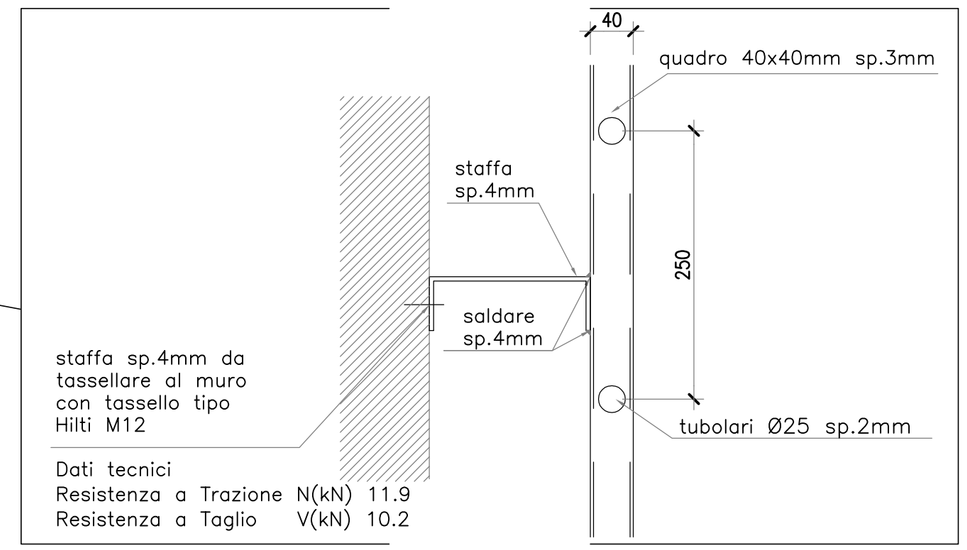

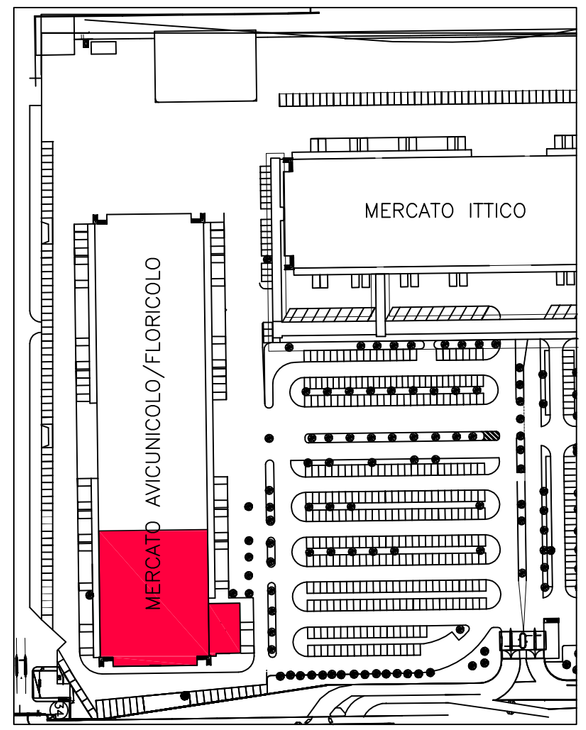

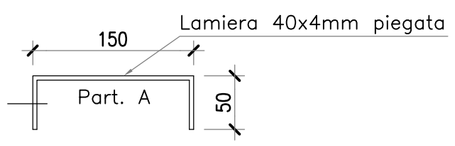

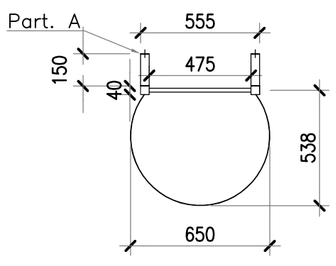

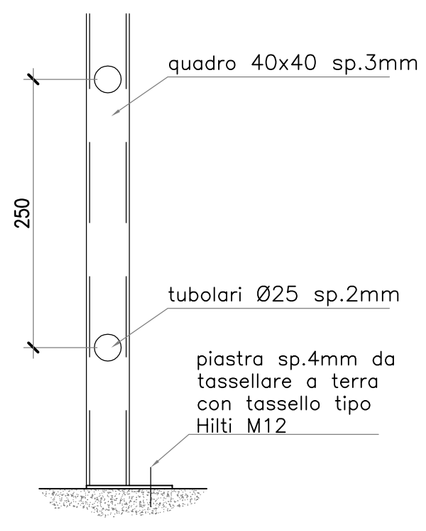

per tipologia materiali fare riferimento alla tabella materiali tav YA–0283

La scala va zincata a caldo dopo la realizzazione di tutte le saldature

SO.GE.M.I. S.p.A.
Societa per l'Impianto e l'Esercizio
dei Mercati Annonari all'Ingrosso
di Milano

SogeMi

CONCESSIONARIA PER LA PROGETTAZIONE E COSTRUZIONE **METROPOLITANA MILANESE SPA**

IL DIRETTORE TECNICO
DOTT. ING. DARIO COMINI
Ordine degli Ingegneri di Lecco n° 304

ORDINE DEGLI INGEGNERI DELLA PROVINCIA DI LECCO
DOTT. ING. DARIO COMINI
Matricola N° 304

IL PROGETTISTA RESPONSABILE DELL'INTEGRAZIONE FRA LE VARIE PRESTAZIONI SPECIALISTICHE
DOTT. ING. MASSIMO RECALCATI
Ordine degli Ingegneri di Milano n° A 15444

IL PROGETTISTA RESPONSABILE
DOTT. ING. MASSIMO RECALCATI
Ordine degli Ingegneri di Milano n°A 15444

Aggior.	Data	Descrizione	Disegnato	Progettato	Verificato	Acquisito	Approvato
14	Giugno 2013	PROGETTO ESECUTIVO					M. RECALCATI
A	Maggio 2013	Aggiornamento generale	C.PELLIZZARO	C.PELLIZZARO	C.PELLIZZARO	M.RECALCATI	M. RECALCATI
0	07.11.2012	EMISSIONE	* C.PELLIZZARO	* C.PELLIZZARO	A.FONTANELLA	M.RECALCATI	M. RECALCATI

Collaborazione alla progettazione
Rif.

* COLD ENERGY S.r.l
Via Principe Amedeo n°3
20121 Milano (MI)
Part. IVA: IT 06795770962

Scala grafica
1 3 5 7 8

AZIENDA CON SISTEMA QUALITA' UNI EN ISO 9001 CERTIFICATO DA ICMQ
Certificato N. 96095 Organismo di progettazione; Attività di Progettazione e Coordinamento nel settori di specializzazione relativi a Linee Metropolitane, Ferroviarie e Tranviarie urbane ed extraurbane; Viabilità urbana ed extraurbana; Parcheggi e Strutture di Interscambio; Opere idrauliche, Acquedotti e Fognature; Riqualificazione del territorio e Bonifiche; Interventi Edilizi; Aerostazioni e Manufatti Aeroportuali, Gestione del processo costruttivo; Direzione, Coordinamento e Supervisione Lavori.
Certificato N. 00436 Esperimento Gare d'Appalto riguardanti Lavori e forniture In conformità alle disposizioni di legge della Repubblica Italiana.

MM **METROPOLITANA MILANESE SPA**

E' vietata la riproduzione di questo documento senza la preventiva autorizzazione di MM SpA

Titolo

FASE 1.0
LOTTO 1.02 - MERCATO AVICUNICOLO
PARTICOLARE SCALA ALLA MARINARA

Sostituisce	Dimensioni (mm)	Scala	Commessa	Lotto	Fase	Cat.	Opera	Progressivo	Foglio
Sostituito da:	594X420	1:50	YA	1	E	F	FD	0278	