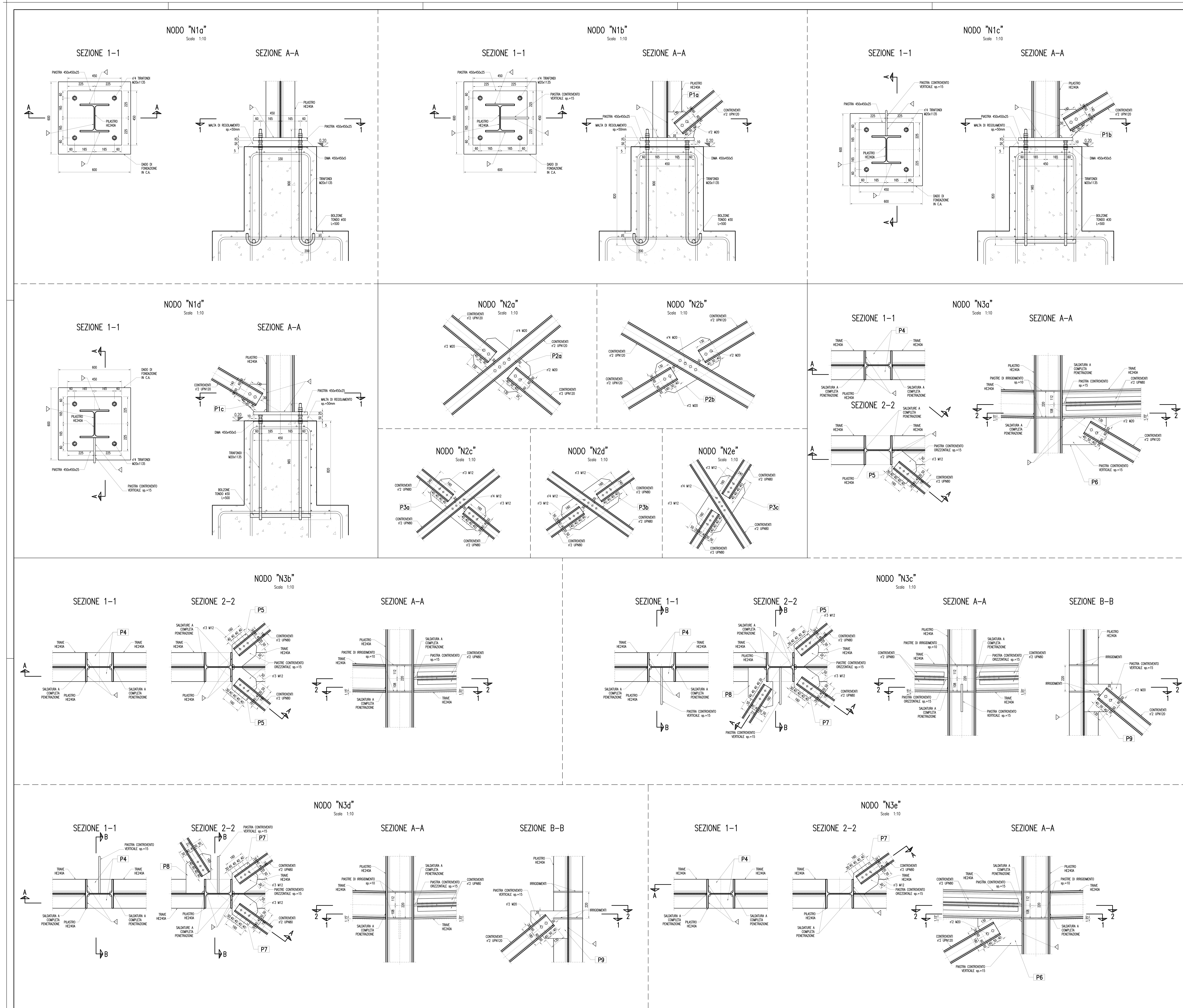

NOTE

- PER GLI ELEMENTI DI FINITURA E DI LATTONERIA FARE RIFERIMENTO ALLE TAVOLE DI DETTAGLIO RELATIVE NON STRUTTURALI.
- EVENTUALI MIGLIORIE ED AFFINAMENTI PER I FAZZOLETTI DI COLLEGAMENTO DELLE ASTE SONO RIMANDATI AGLI ELABORATI COSTRUTTIVI DI OFFICINA. DI CONSEGUENZA SI DEMANDA ANCHE LO SVILUPPO DEI PROFILI METALLICI DI CONTROVENTO CONCORRENTI NEI NODI.
- PER LE ESTRAZIONE DELLE PIASTRE DI COLLEGAMENTO SI VEDA L'ELABORATO YA-0313.
- N.B.: PER LE CARATTERISTICHE DEI MATERIALI VEDERE TAVOLA RELATIVA.

KEY-PLAN
SPICCATO FONDAZIONE

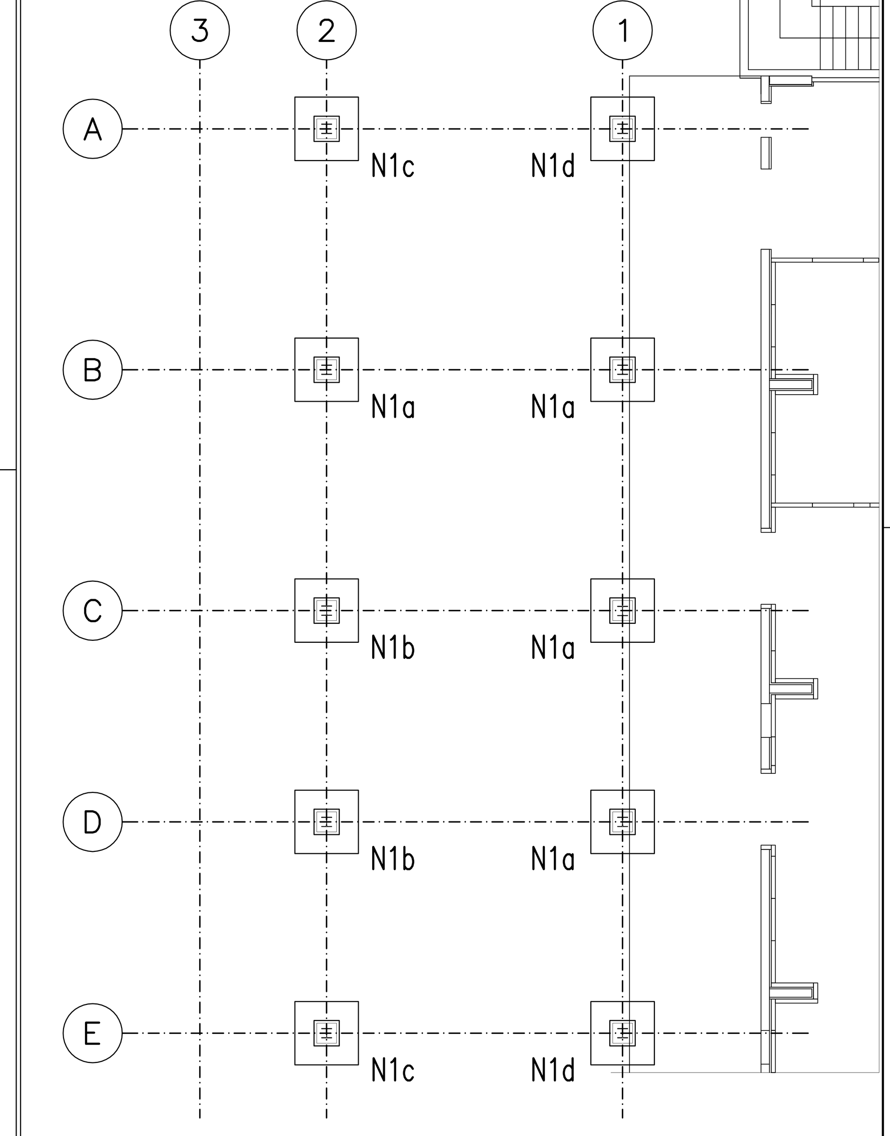

KEY-SECTION

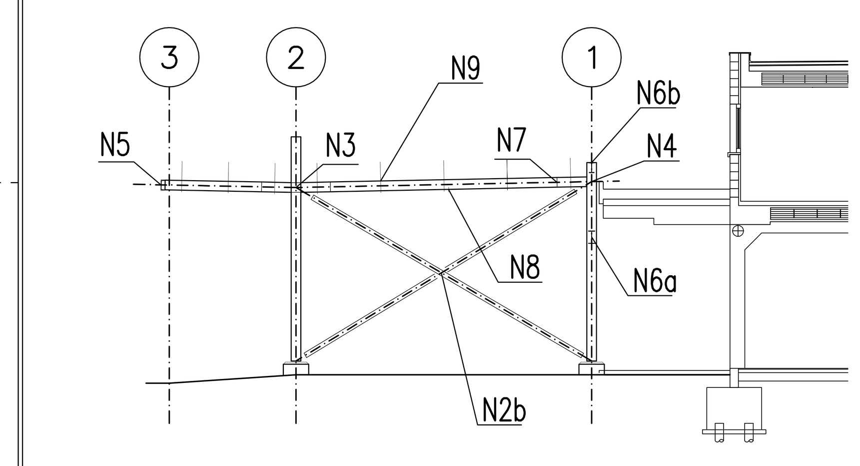

SO.GE.M.I. S.p.A.
Società per l'Impianto e l'Esercizio dei Mercati Annonari all'Ingrosso di Milano

SogeMi

CONCESSIONARIA PER LA PROGETTAZIONE E COSTRUZIONE METROPOLITANA MILANESE SPA

IL DIRETTORE TECNICO DOTT. ING. DARIO COMINI Ordine degli Ingegneri di Lecco n° 304

IL PROGETTISTA RESPONSABILE DELL'INTEGRAZIONE FRA LE VARIE PRESTAZIONI SPECIALISTICHE DOTT. ING. MASSIMO RECALCATI Ordine degli Ingegneri di Milano n° A 15444

IL PROGETTISTA RESPONSABILE DOTT. ING. ROBERTO CONTA Ordine degli Ingegneri di Pavia n° 939

Aggior.	Data	Descrizione	Disegnato	Progettato	Verificato	Acquisito	Approvato
14	Giugno 2013	PROGETTO ESECUTIVO					M. RECALCATI
0	07.05.2013	EMISSIONE	R.FONTANA	A.ARIENTI	A.ANTONELLI	M.RECALCATI	M. RECALCATI

Collaborazione alla progettazione

METROPOLITANA MILANESE SPA
E' vietata la riproduzione di questo documento senza la preventiva autorizzazione di MM SpA

Titolo

FASE 1.0
LOTTO 1.02 - MERCATO AVICUNICOLO
DETTAGLI - CARPENTERIA METALLICA - Tav. 1-3

Sostituisce / Sostituito da	Dimensioni (mm)	Scala		Commessa	Lotto	Fase	Cat.	Opera	Progressivo	Foglio
	1189x841	1:10		YA	1	E	R	FD	0306	