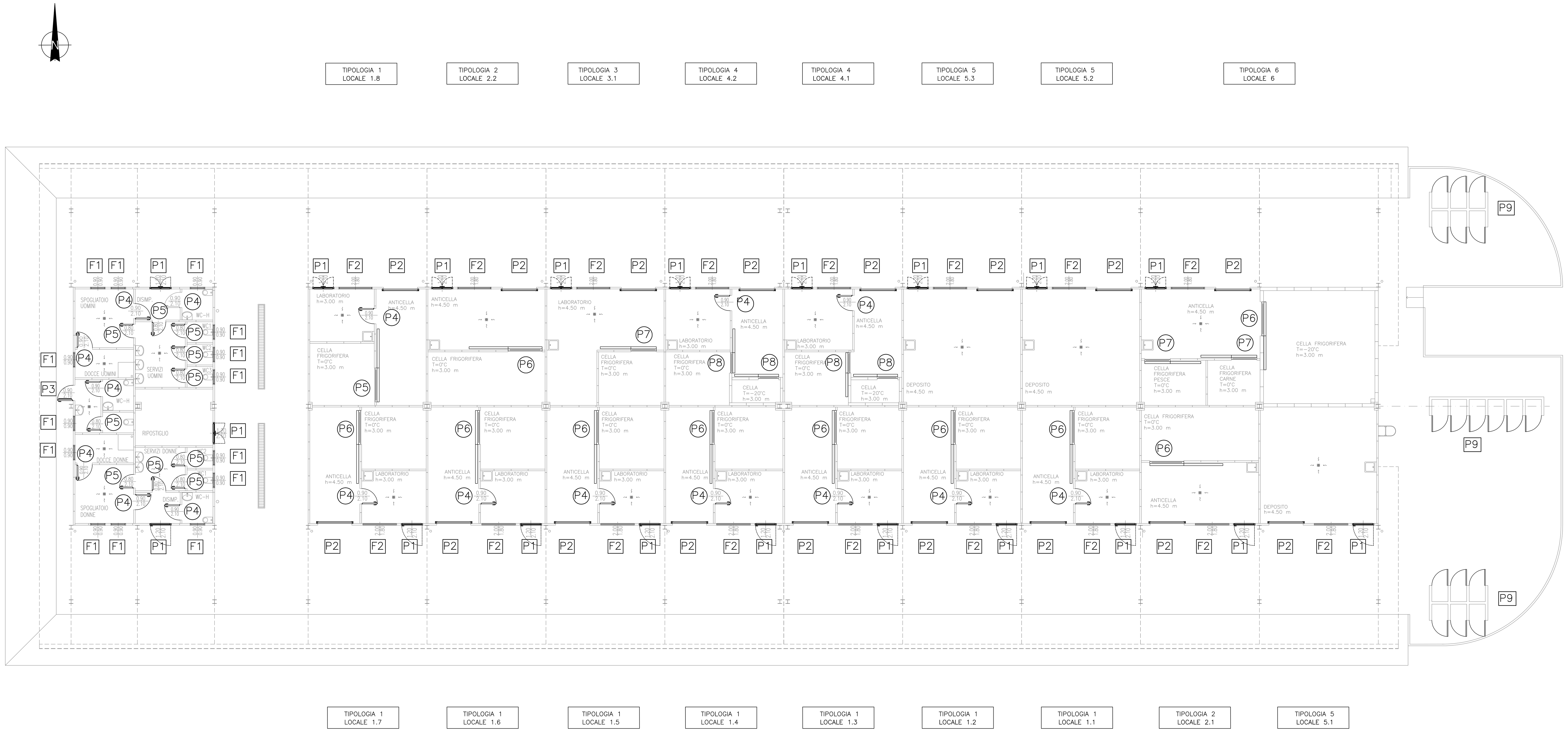

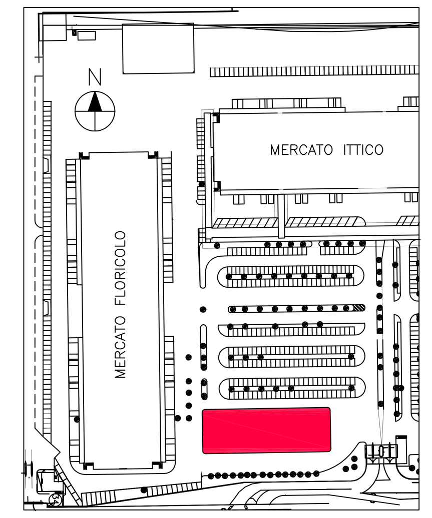

PARTICOLARE FISSAGGIO INFISSI A PANNELLI
scala 1:10

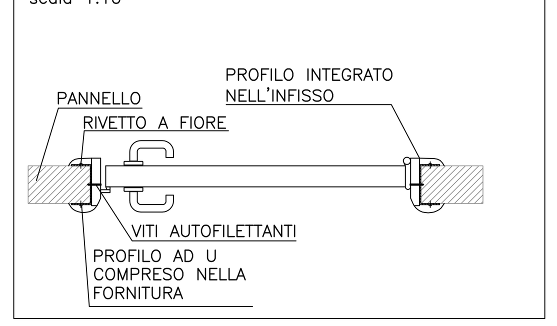

PARTICOLARE FISSAGGIO PORTONE SEZIONALE AI PANNELLI
scala 1:10

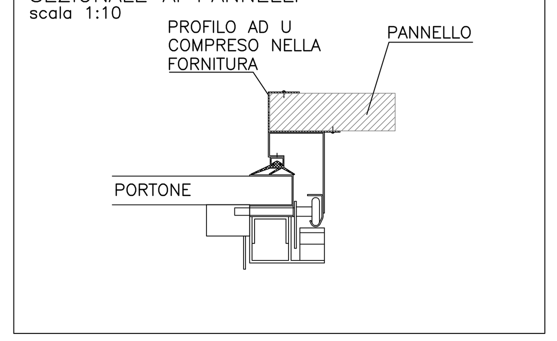

PARTICOLARE FISSAGGIO PORTA SCORREVOLE AI PANNELLI
scala 1:10

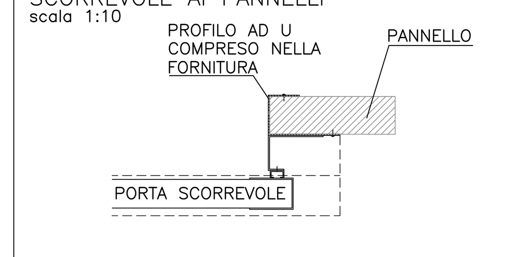

LO SPESSORE DELLE GUIDE, PROFILI ECC. VARIA DA FORNITORE A FORNITORE

SERRAMENTI ESTERNI

Tipo	Descrizione	TOTALE N.
P1	1.20X2.10 LUCE U.S. A 1 BATTENTE	20
P2	2.00X3.10 LUCE PORTA SEZIONALE	17
P3	0.90X2.10 LUCE U.S. A 1 BATTENTE	1
F1	0.90X0.90 LUCE FINESTRA 1 BATTENTE	14
F2	2.00X1.80 LUCE FINESTRA SCORREVOLE	17

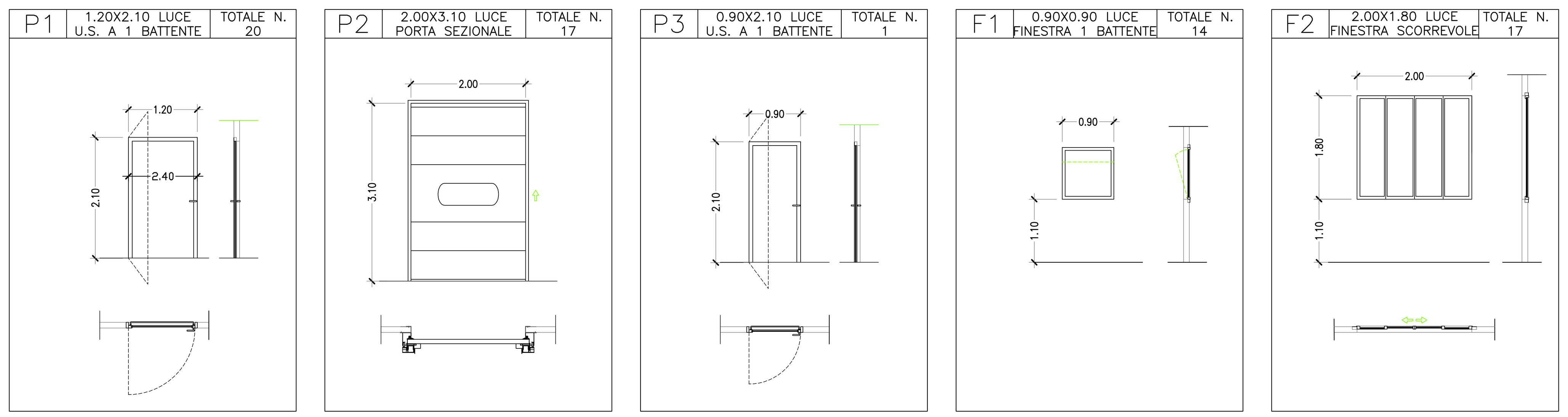

SERRAMENTI INTERNI

Tipo	Descrizione	TOTALE N.
P4	0.90X2.10 LUCE PORTA A 1 BATTENTE	17
P5	0.80X2.10 LUCE PORTA A 1 BATTENTE	11
P6	2.00X2.50 LUCE PORTA SCORREVOLE	10
P7	1.50X2.50 LUCE PORTA SCORREVOLE	3
P8	1.20X2.50 LUCE PORTA SCORREVOLE	4
P9	0.88X1.35 LUCE PORTA A 1 BATTENTE	18

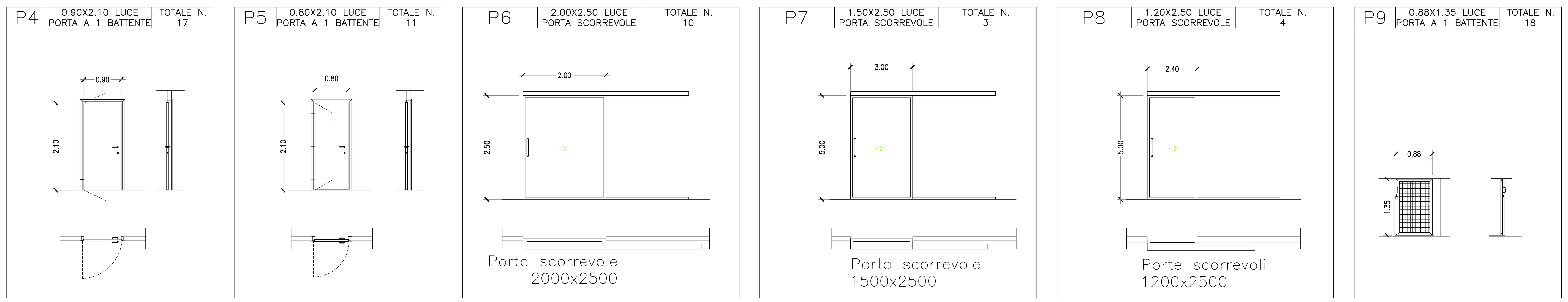

SO.GE.M.I. S.p.A.
Società per l'Impianto e l'Esercizio dei Mercati Annonari all'Ingrosso di Milano

SogeMi

CONCESSIONARIA PER LA PROGETTAZIONE E COSTRUZIONE **METROPOLITANA MILANESE SPA**

IL DIRETTORE DEI LAVORI
DOTT. ING. DARIO COMINI
Ordine degli Ingegneri della Provincia di Lecco n° 304

IL PROGETTISTA RESPONSABILE DELL'INTEGRAZIONE FRA LE VARIE PRESTAZIONI SPECIALISTICHE
DOTT. ING. MASSIMO RECALCATI
Ordine degli Ingegneri di Milano n° A 15444

IL PROGETTISTA RESPONSABILE
DOTT. ING. MASSIMO RECALCATI
Ordine degli Ingegneri di Milano n° A 15444

ORDINE DEGLI INGEGNERI DELLA PROVINCIA DI LECCO — DARIO COMINI — Matricola N° 304

Aggior.	Data	Descrizione	Disegnato	Progettato	Verificato	Acquisito	Approvato
11	Marzo 2013	PROGETTO ESECUTIVO VALIDATO					M.RECALCATI
C	Febb 2013	MODIFICHE PER VALIDAZIONE					M.RECALCATI
0	11.07.2011	EMISSIONE	C.PELLIZZARO	C.PELLIZZARO	A.FONTANELLA	M.RECALCATI	M.RECALCATI

Collaborazione alla progettazione: COLD ENERGY S.r.l., Via Principe Amedeo n°3, 20121 Milano (MI), Part. IVA: IT 06755770962

Scala grafica

METROPOLITANA MILANESE SPA

E' vietata la riproduzione di questo documento senza la preventiva autorizzazione di MM SpA

Titolo
FASE 1.0
LOTTO 1.03 - PIATTAFORMA AMBULANTI CARNE
ABACO SERRAMENTI

Sostituisce / Sostituito da	Dimensioni (mm)	Scala		Commessa	Lotto	Fase	Cat.	Opera	Progressivo	Foglio
	1189x841	VARIE		YA	1	E	F	FD	0230	