PROSPETTO OVEST

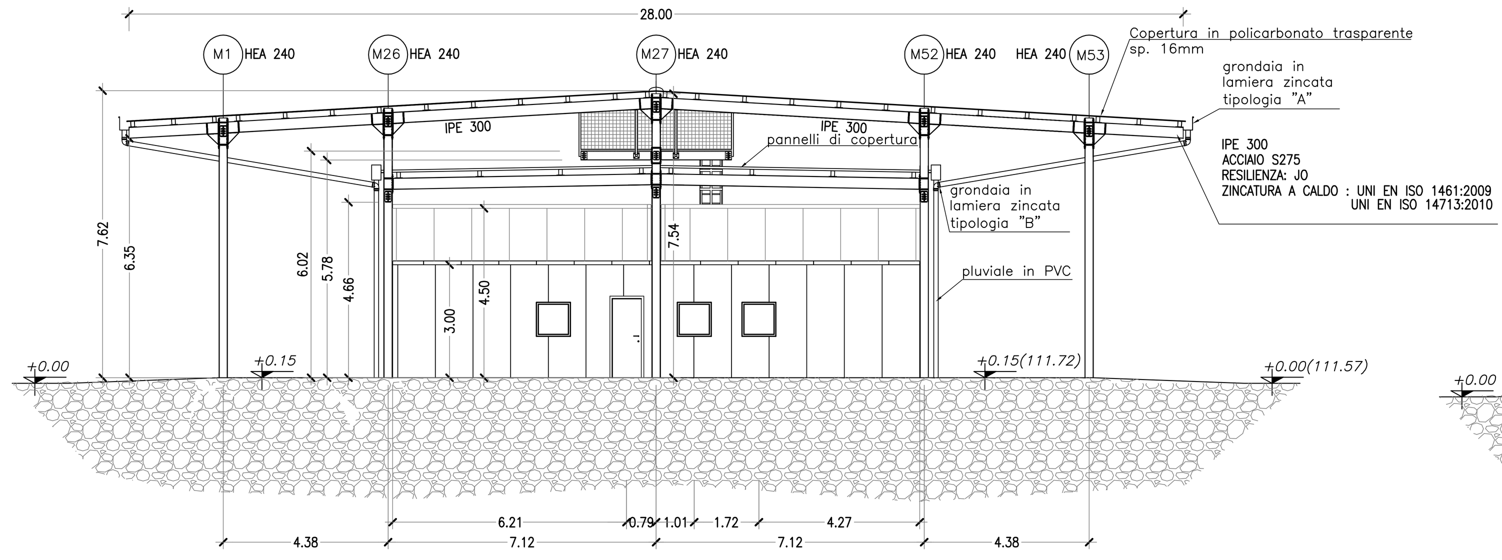

PROSPETTO EST

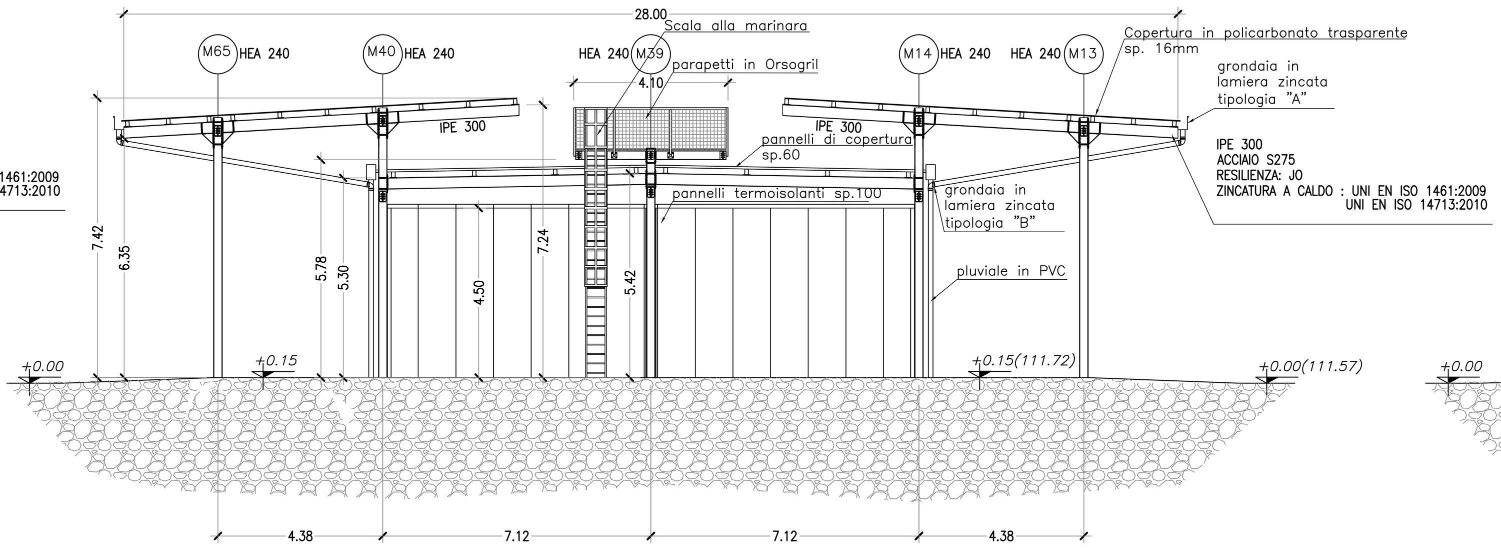

SEZIONE E–E

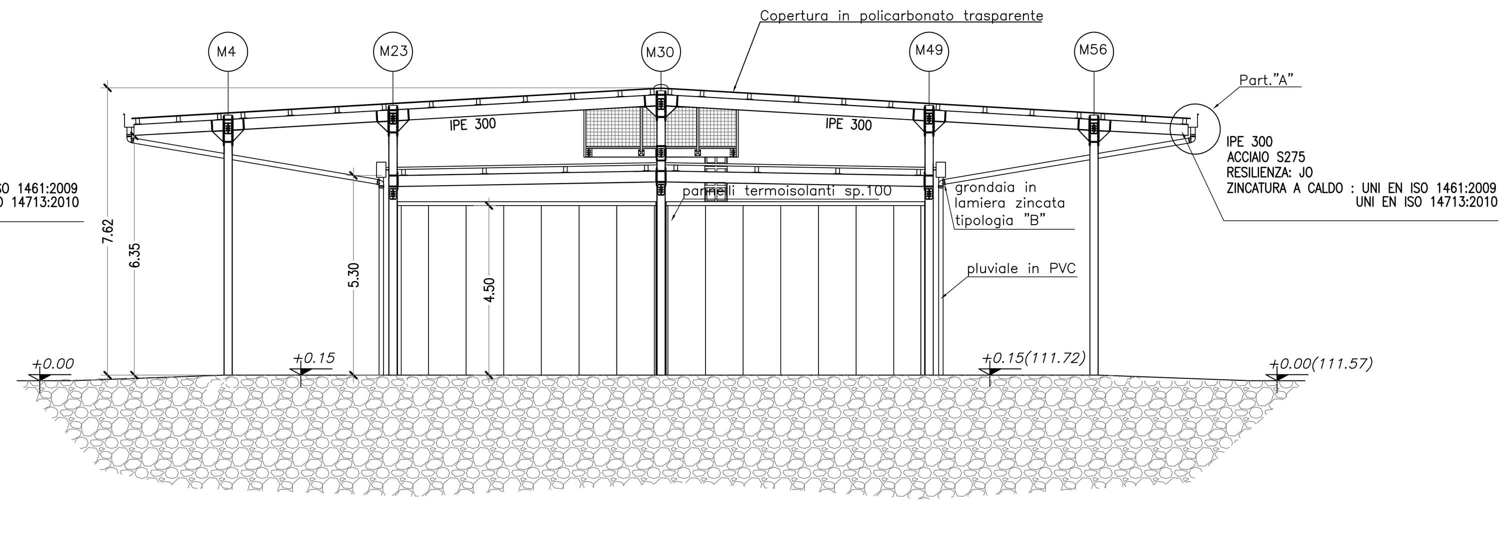

PIANTA
SCALA 1:500

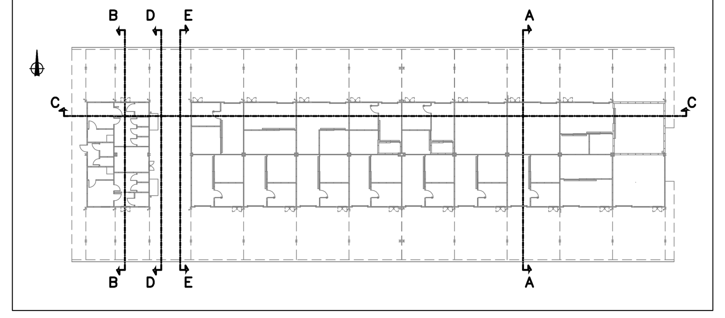

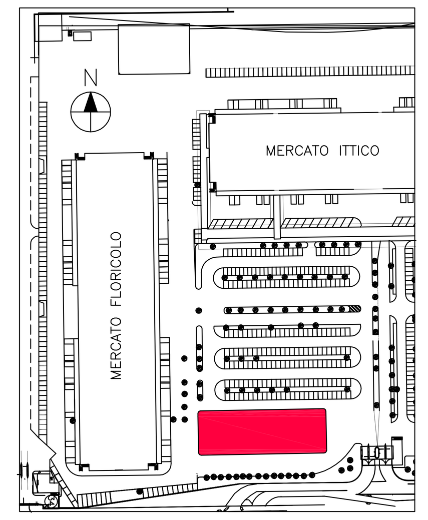

SEZIONE A–A

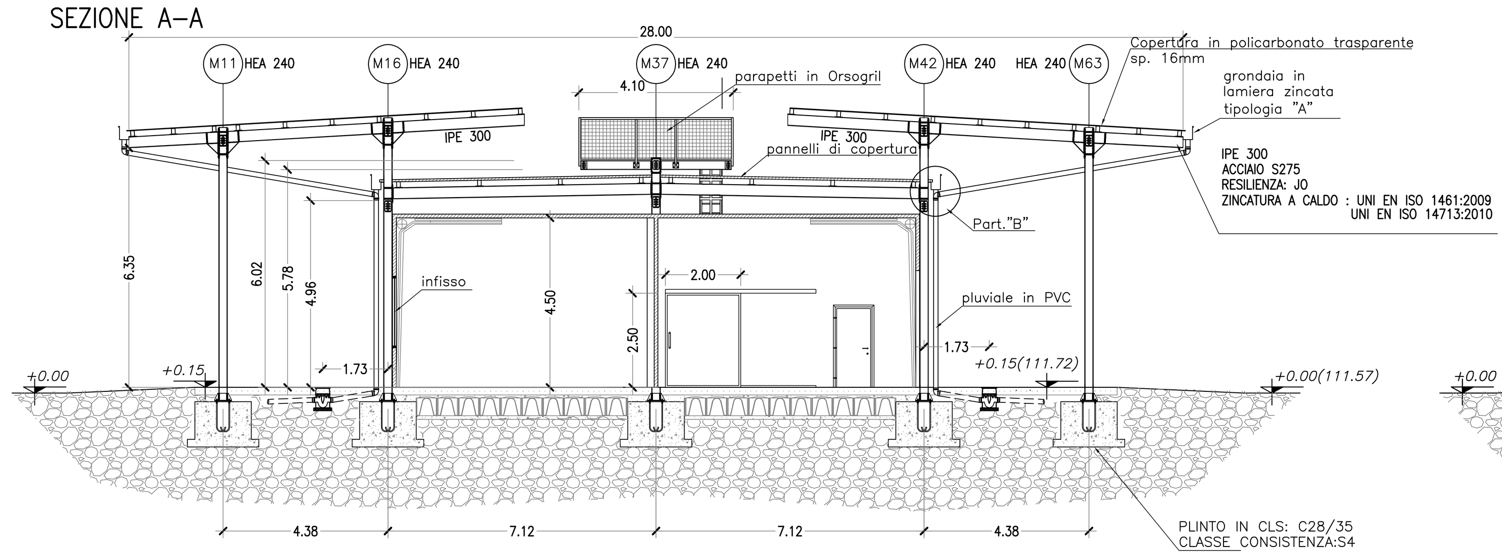

SEZIONE B–B

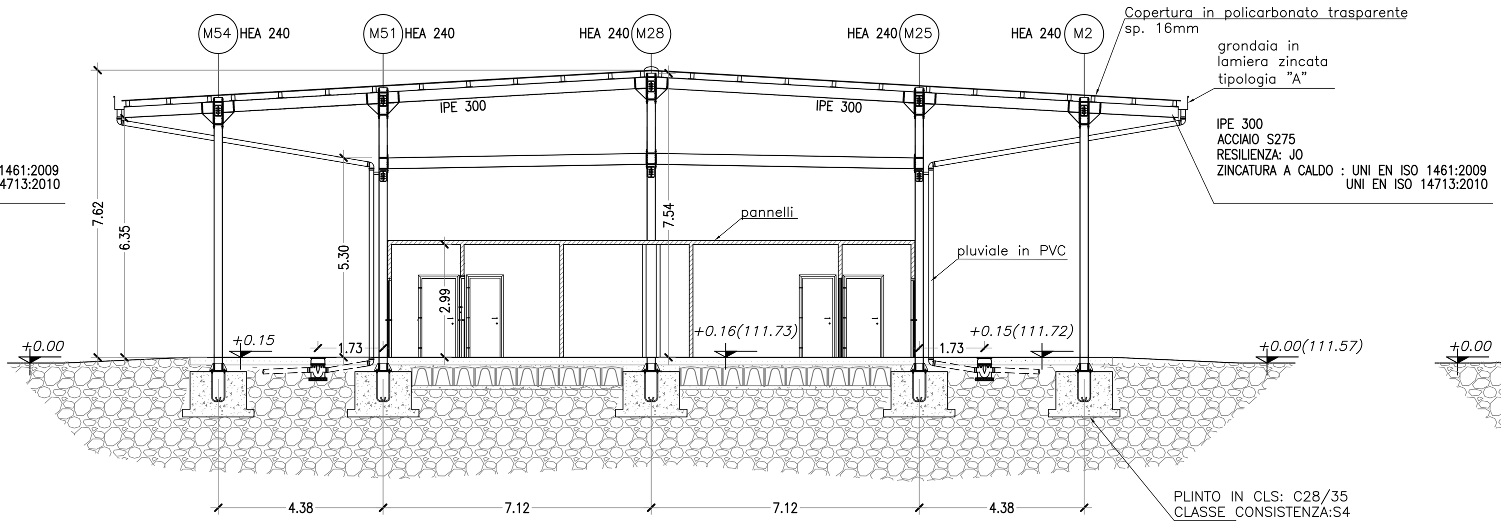

SEZIONE D–D

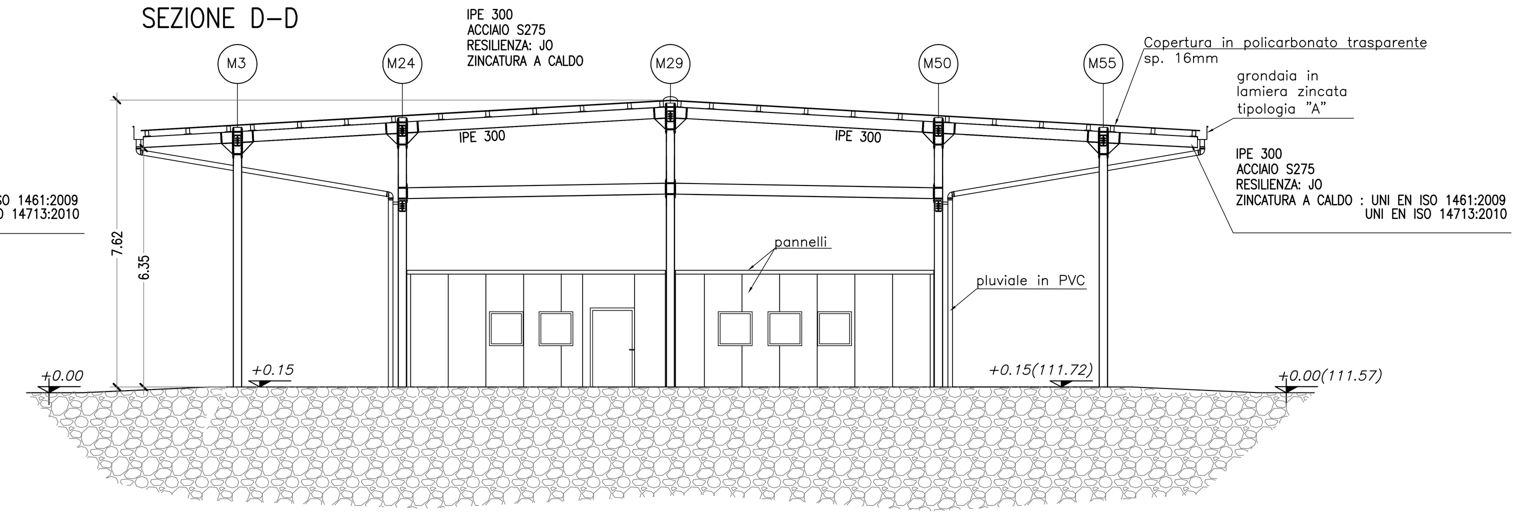

PER LE CARATTERISTICHE DEI MATERIALI VEDASI
ELABORATO YA–0233 TABELLA DEI MATERIALI

PER IL FISSAGGIO DEL PORTONE SEZIONALE VEDASI
ELABORATO YA–0230 ABACO SERRAMENTI

Per i serramenti fa fede l'elaborato YA–330 Abaco serramenti

PARTICOLARE COSTRUTTIVO STAFFAGGIO GRONDAIA TIPOLOGIA "A"
SCALA 1:10

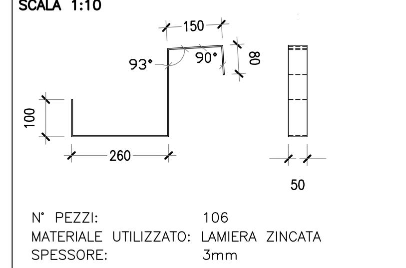

N° PEZZI: 106
MATERIALE UTILIZZATO: LAMIERA ZINCATA
SPESSORE: 3mm

PARTICOLARE COSTRUTTIVO STAFFAGGIO GRONDAIA TIPOLOGIA "B"
SCALA 1:10

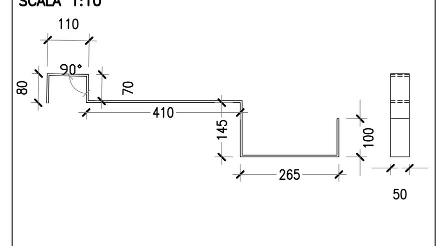

N° PEZZI: 84
MATERIALE UTILIZZATO: LAMIERA ZINCATA
SPESSORE: 5mm

PROSPETTO NORD

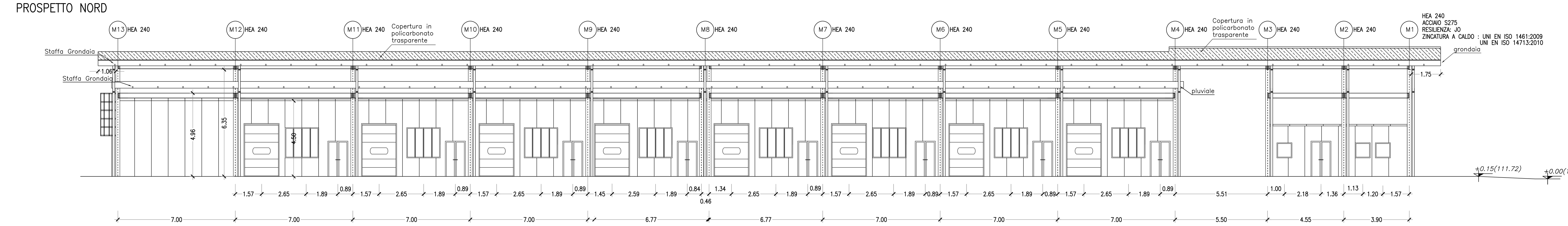

PROSPETTO SUD

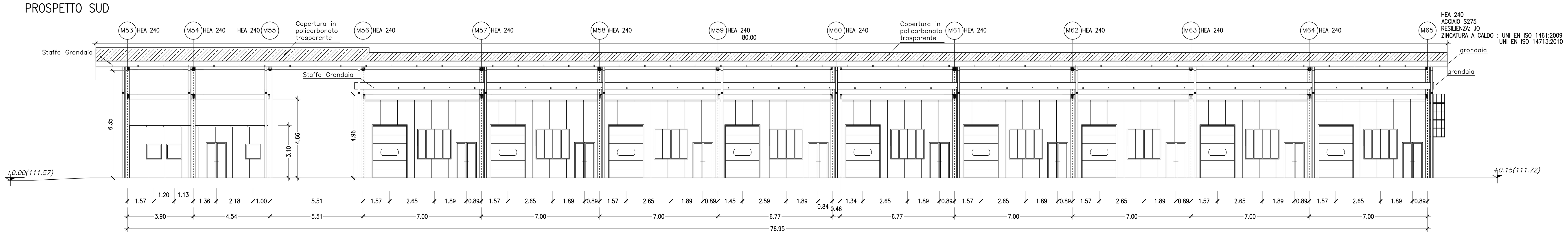

SEZIONE C–C

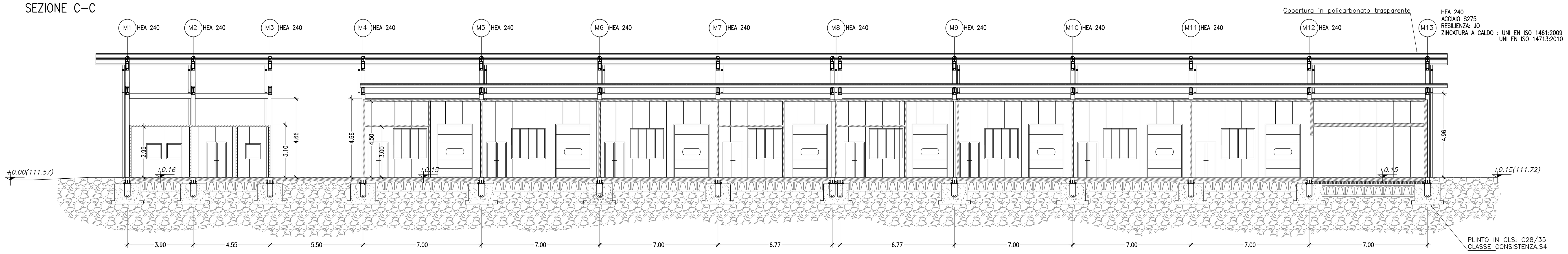

PARTICOLARE STAFFAGGIO GRONDAIA TIPOLOGIA "A"
SCALA 1:10

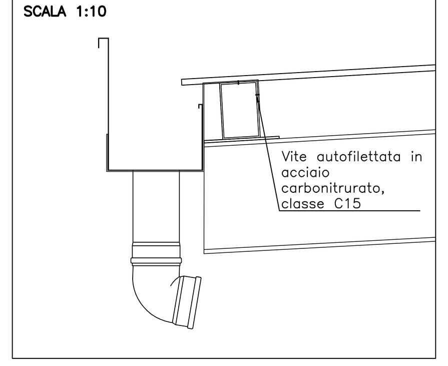

PARTICOLARE GRONDAIA TIPOLOGIA "A"
SCALA 1:10

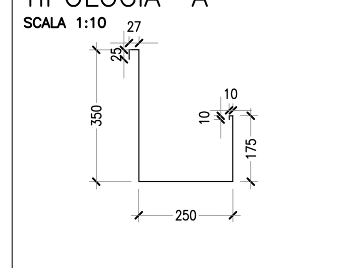

LAMIERA ZINCATA PREVERNICIATA SP. 8/10 mm

PARTICOLARE STAFFAGGIO GRONDAIA TIPOLOGIA "B"
SCALA 1:10

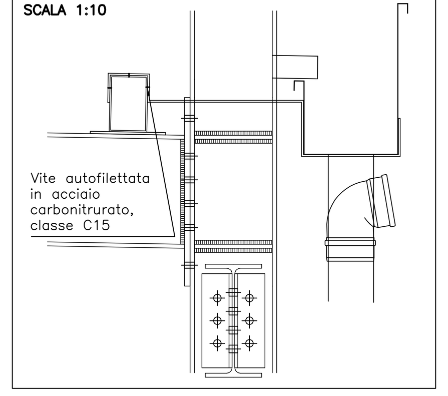

PARTICOLARE GRONDAIA TIPOLOGIA "B"
SCALA 1:10

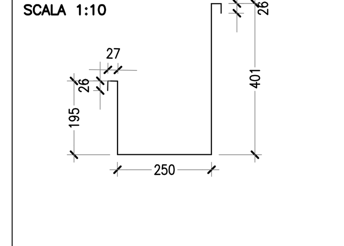

LAMIERA ZINCATA PREVERNICIATA SP. 8/10 mm

SO.GE.M.I. S.p.A.
Società per l'Impianto e l'Esercizio dei Mercati Annonari all'Ingrosso di Milano

SogeMi

CONCESSIONARIA PER LA PROGETTAZIONE E COSTRUZIONE **METROPOLITANA MILANESE SPA**

IL DIRETTORE TECNICO
DOTT. ING. DARIO COMINI
Ordine degli Ingegneri di Lecco n° 304

IL PROGETTISTA RESPONSABILE DELL'INTEGRAZIONE FRA LE VARIE PRESTAZIONI SPECIALISTICHE
DOTT. ING. MASSIMO RECALCATI
Ordine degli Ingegneri di Milano n° A 15444

IL PROGETTISTA RESPONSABILE
DOTT. ING. MASSIMO RECALCATI
Ordine degli Ingegneri di Milano n° A 15444

ORDINE DEGLI INGEGNERI DELLA PROVINCIA DI LECCO – DARIO COMINI – Matricola N° 304

Aggiorn.	Data	Descrizione	Disegnato	Progettato	Verificato	Acquisito	Approvato
11	Marzo 2013	PROGETTO ESECUTIVO VALIDATO					M.RECALCATI
C	Febb 2013	MODIFICHE PER VALIDAZIONE					M.RECALCATI
0	11.07.2011	EMISSIONE	C.PELLIZZARO	C.PELLIZZARO	A.FONTANELLA	M.RECALCATI	M.RECALCATI

Collaborazione alla progettazione: COLD ENERGY S.r.l., Via Principe Amedeo n°3, 20121 Milano (MI)

Scala grafica

METROPOLITANA MILANESE SPA

E' vietata la riproduzione di questo documento senza la preventiva autorizzazione di MM SpA

Titolo
FASE 1.0
LOTTO 1.03 - PIATTAFORMA AMBULANTI CARNE
PROSPETTI - SEZIONI

Sostituisce / Sostituito da	Dimensioni (mm)	Scala		Commessa	Lotto	Fase	Cat.	Opera	Progressivo	Foglio
	1500x841	1:100/10		YA	1	E	F	FD	0225	