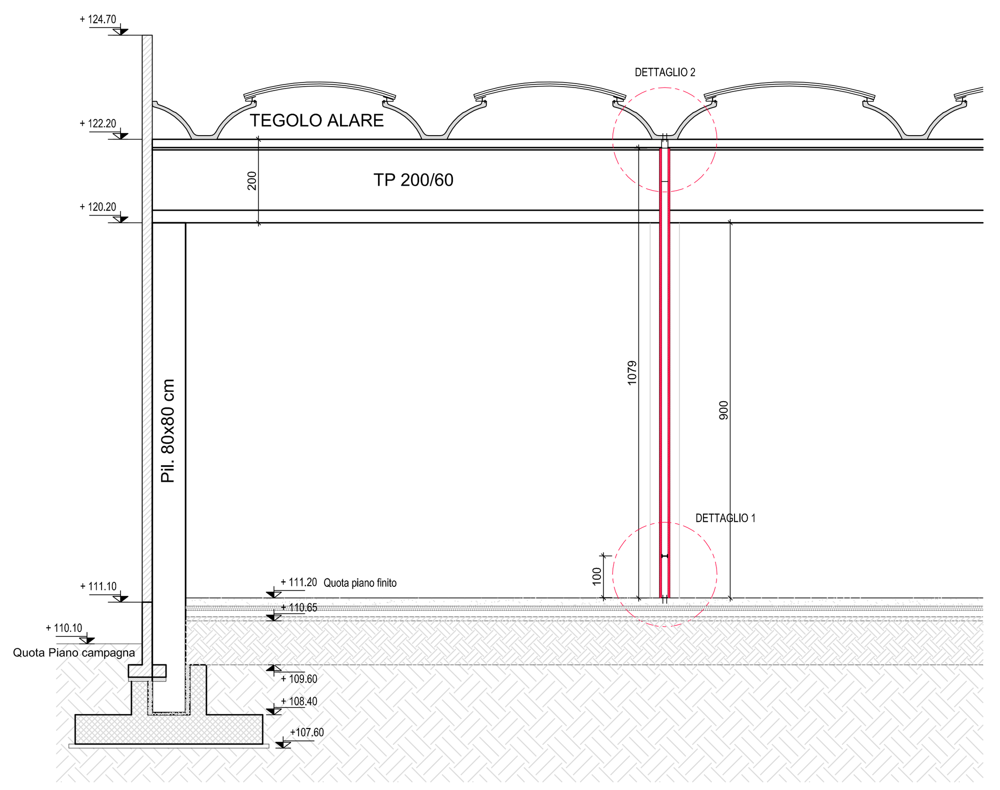

SEZIONE
scala 1:100

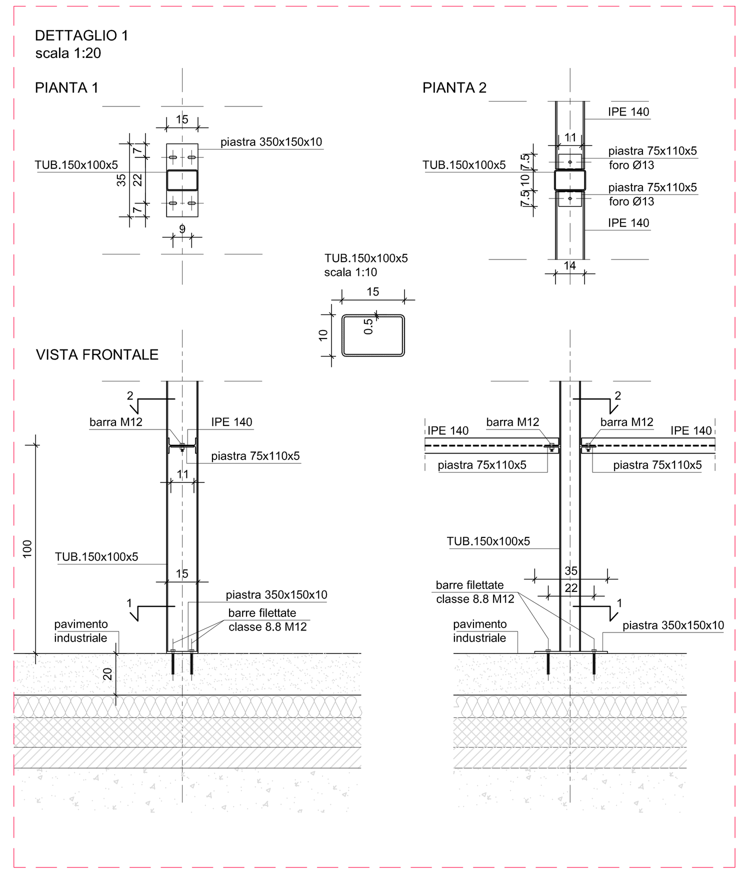

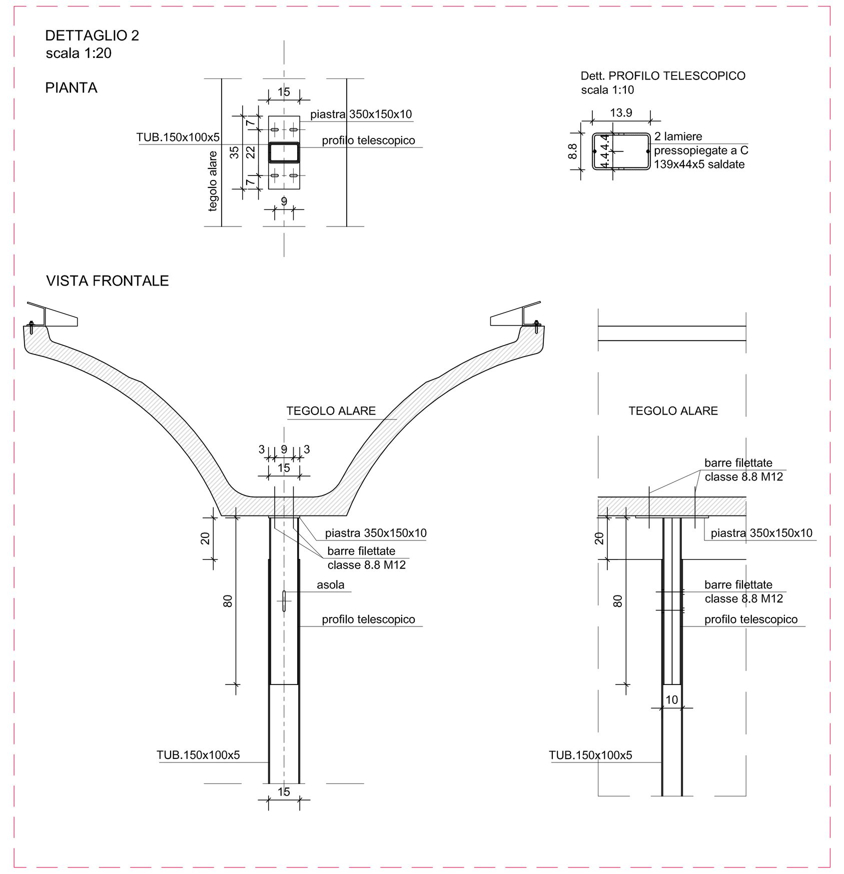

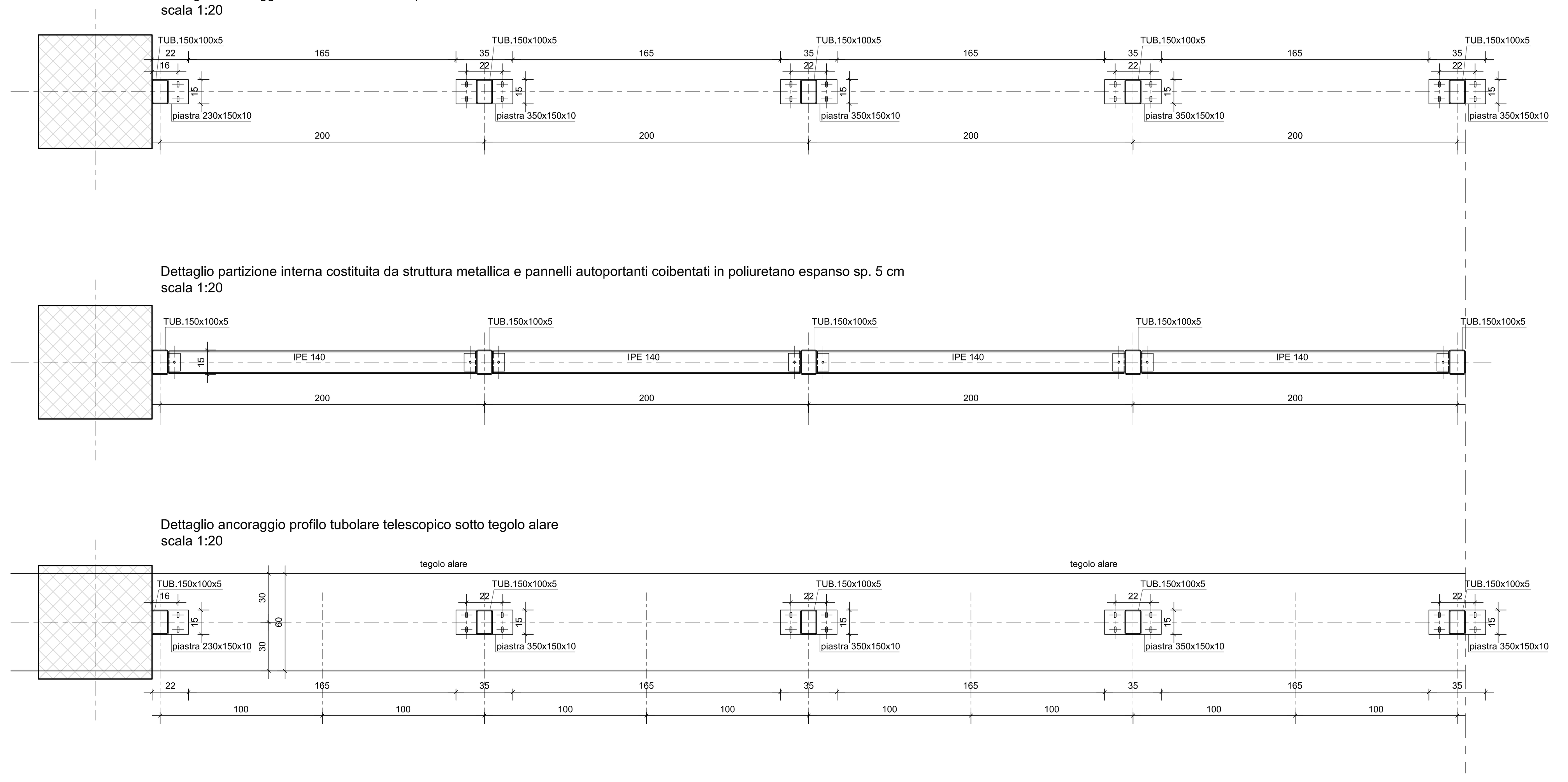

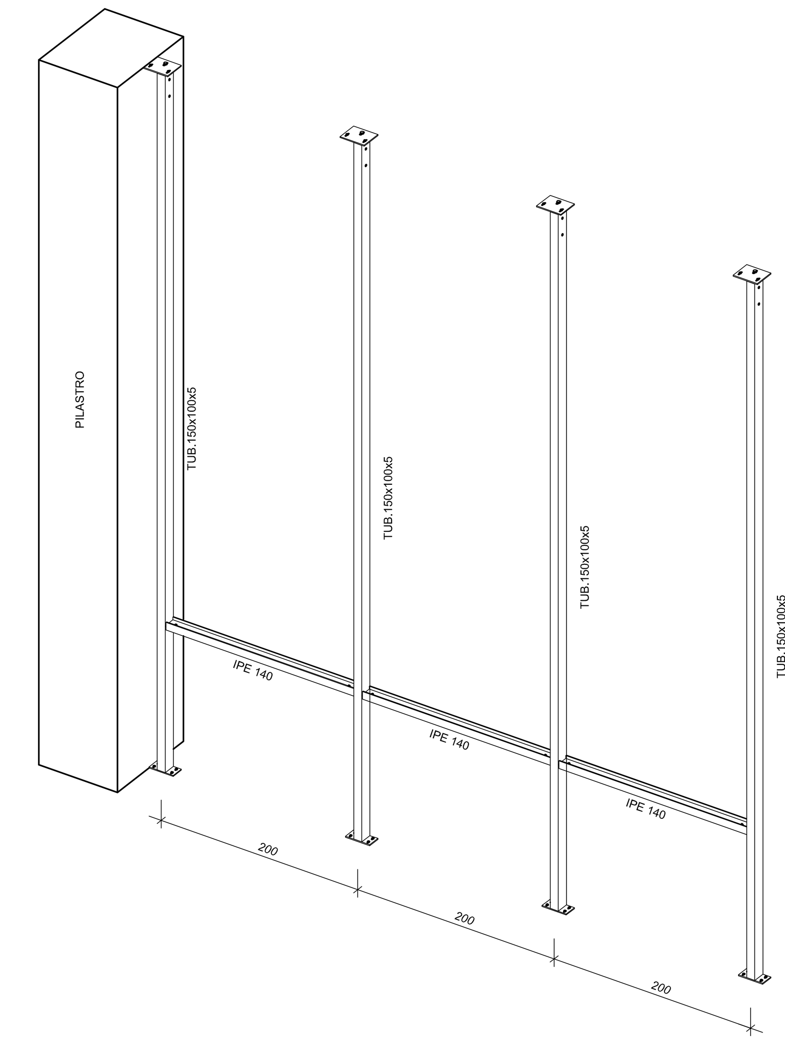

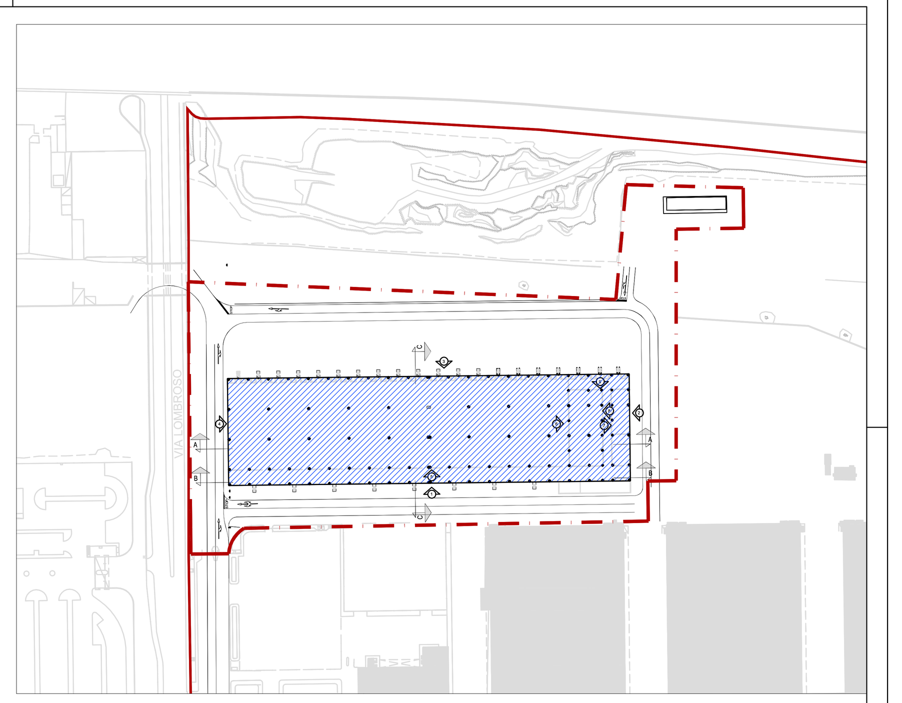

Key Plan

QUOTA DI RIFERIMENTO +110.10 s.l.m. = ± 0.00

PANNELLI REI 120

SogelMi
Mercato Agroalimentare Milano
FOODY
FRESCHI, DA OLTRE 50 ANNI.

COMUNE DI MILANO

MERCATO AGROALIMENTARE DELLA CITTÀ DI MILANO

E' vietata la riproduzione di questo documento senza la preventiva autorizzazione di MM Spa

MM Spa
Via del Vecchio Politecnico, 8
20121 Milano

Società certificata Sistema Gestione Qualità ISO 9001, Ambiente ISO 14001, Energia Servizio Idrico ISO 50001

IL DIRETTORE TECNICO
DOTT. ING. FRANCESCO VENZA
Ordine degli Ingegneri Milano n° 14647

IL PROGETTISTA RESPONSABILE DELL'INTEGRAZIONE FRA LE VARIE PRESTAZIONI SPECIALISTICHE
DOTT. ING. ANDREA PASQUALE COSTA
Ordine degli Ingegneri di Milano n° A22465

IL PROGETTISTA RESPONSABILE
DOTT. ING. ANTONELLA ANTONELLI
Ordine degli Ingegneri di Milano n° A29226

Aggior.	Data	Descrizione	Disegnato	Progettato	Verificato	Acquisito	Approvato
6	SET 2019	PROGETTO VALIDATO			A. ARIENTI	F.CAMPANALE M.MANGIONE	A. COSTA
3	LUG 2019	PROGETTO DEFINITIVO PER APPALTO INTEGRATO					A. COSTA
0	28/05/2019	EMISSIONE			A. ARIENTI	F. CAMPANALE M. MANGIONE	A. COSTA

Collaborazione alla progettazione
Rif. STUDIO MICHAELIDES ASSOCIATI INGEGNERIA E ARCHITETTURA - via Ampère 112, 20131 Milano

Scala grafica

Titolo

PIATTAFORMA LOGISTICA ORTOFRUTTA
PARTIZIONE INTERNA
CARPENTERIA METALLICA

Sostituisce / Sostituito da:	Dimensioni (mm)	Scala		Commessa	Lotto	Fase	Cat.	Opera	Progressivo	Foglio
	700 x1570	1:100		YB00	1	D	R	PR	0182	